IC 5S / IC 6S / IC 8S

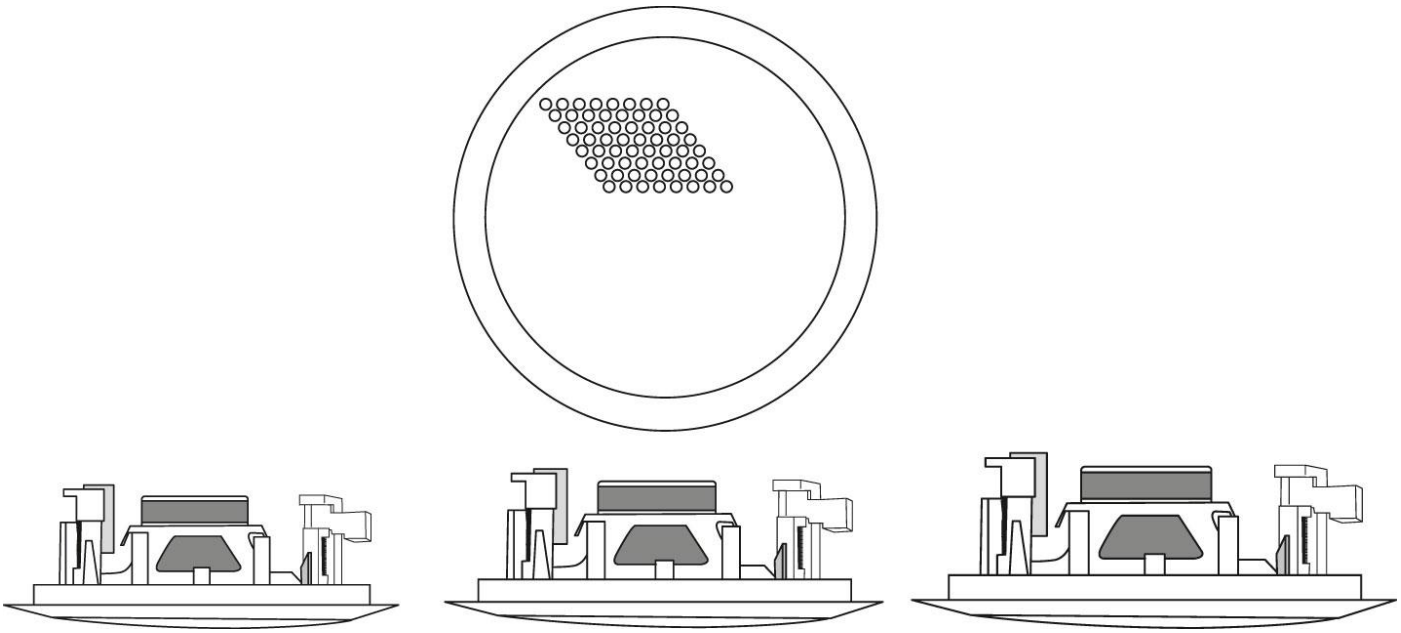

SAFETY INSTRUCTIONS

1. Read the instructions of this manual.

2. Keep these instructions in a safe place.

3. Heed all warnings.

4. Follow all instructions.

5. When the installation of this device, please, respect your country safety regulations.

6. Don't use this device close to the water or high humidity places. Clean only with dry cloth.

7. Don't install near any heat sources such as radiators, heat registers, stoves, or other apparatus (including amplifiers) that produce heat. Make certain that the equipment is always installed so that is cooled and can't overheat.

8. Only use attachments/accessories specified by the manufacturer.

9. A speaker suspended or fixed from the ceiling or another surface is a product potentially dangerous and its installation must be made by qualified professionals. Work PRO recommends that all the speakers should be fixed taking into account all the regulations from the country where is going to be installed.

OVERVIEW

This ceiling speaker series combines a coaxial woofer and a swivel tweeter. The result is an excellent audio response and the possibility to get the desired directivity turning the tweeter. This last feature is very suitable for appliance where the main point will be the word intelligibility.
IC series has been designed for 100V line installations. It includes 3 references with different woofer diameter and power output. Each element disposes of transformer with 4 power tap positions, (IC 8S has 5 power tap positions).
Its fixations system allows to place the ceiling speaker quickly and secure.

	IC 5S	IC 6S	IC 8S
Elements	5" ¼ woofer + 1" tweeter	6" ½ woofer + 1" tweeter	8" woofer + 1" tweeter
Power taps (100V line)	10W (1kΩ) /5W (2kΩ) / 2,5W(4kΩ) / 1,25W(8kΩ)	10W (1kΩ) /5W (2kΩ) / 2,5W(4kΩ) / 1,25W(8kΩ)	30W (333Ω) /15W (666Ω) / 8W(1k3Ω) / 5W(1k9Ω)
Frequency response	50Hz - 20kHz	43Hz - 20kHz	28Hz - 20kHz
Sensitivity (SPL@1m)	88dB SPL	90dB SPL	92dB SPL
Peak SPL	98dB	100dB	106dB
Colour	RAL 9003	RAL 9003	RAL 9003
Material (enclosure)	ABS plastic	ABS plastic	ABS plastic
Material (grille)	Metal	Metal	Metal
Mounting dimensions (Ø x D)	172 x 30 mm (max. ceiling thickness)	200 x 30 mm (max. ceiling thickness)	225 x 30 mm (max. ceiling thickness)
Dimensions (Ø x D)	197 x 80 mm	228 x 82,5 mm	260 x 101.6 mm
Weight	0, 85 kg	1 kg	1, 4 kg

FEATURES

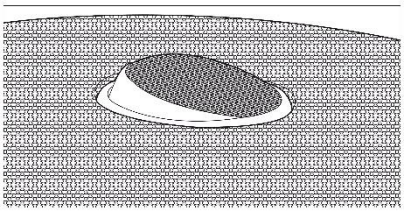

- 2-way coaxial ceiling speakers.
- Swivel tweeter for directivity control.
- 100V line operation.
- 4/5 different power taps on each speaker (depending on model).

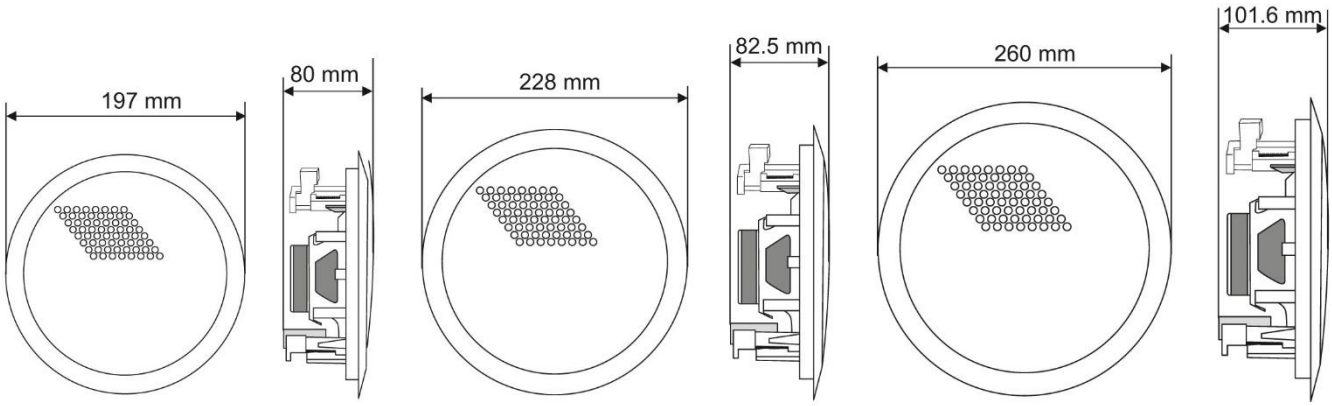

IC 5S IC 6S IC 8S

CONNECTIONS

IC 5S / IC 6S

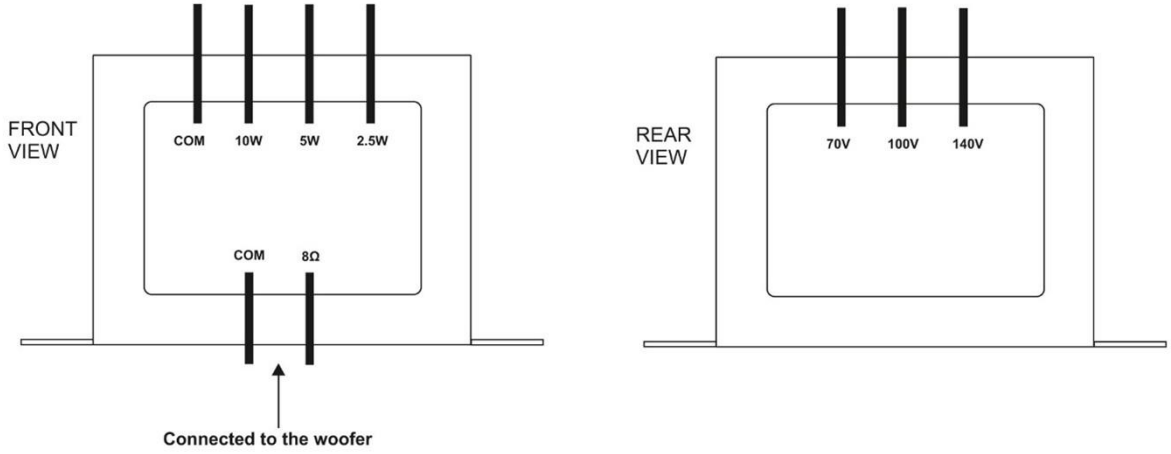

CONNECTIONS:

- **10W**: Use the COM cable (black colour), and 10W (ORANGE).
- **5W**: Use the COM cable (black colour), and 5W (WHITE).
- **2.5W**: Use the COM cable (black colour), and 2.5W (GREEN).

****** 1.25W connection ******

- If the amplifier has 100V line output, use the cable COM (black colour) and 100V (BLUE).
- If the amplifier has 70V line output, use the cable COM (black colour) and 70V (BROWN).
- If the amplifier has 140V line output, use the cable COM (black colour) and 140V (YELLOW).

IC 8S

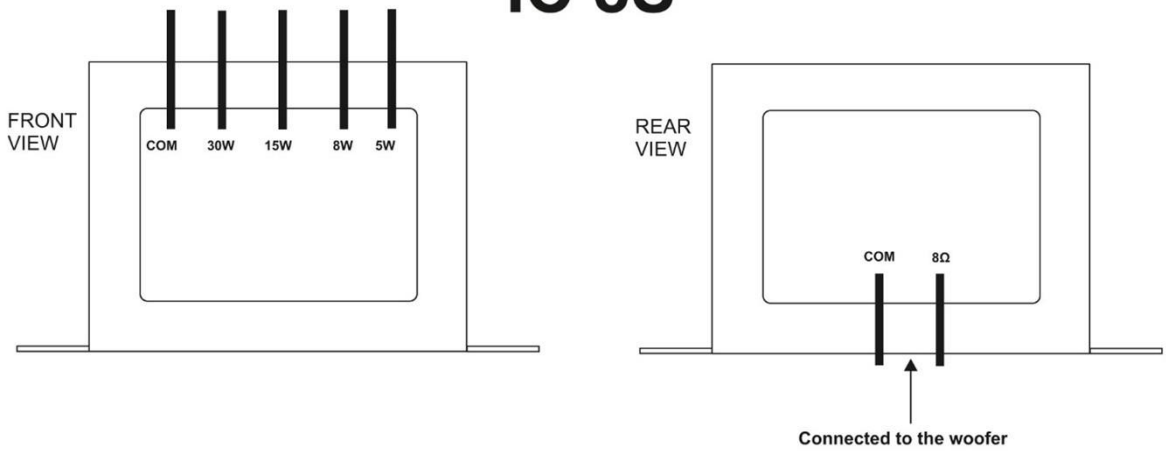

CONNECTIONS:

- **30W**: Use the COM cable (black colour), and 30W (BLUE).
- **15W**: Use the COM cable (black colour), and 15W (BROWN).
- **8W**: Use the COM cable (black colour), and 8W (WHITE).
- **5W**: Use the COM cable (black colour), and 5W (RED)

INSTRUCCIONES DE SEGURIDAD

1. Lea las instrucciones de este manual.
2. Mantenga las instrucciones en un lugar seguro.
3. Tenga presente todos los avisos.
4. Sigua todas las instrucciones.
5. Cuando instale el dispositivo, por favor, respete las regulaciones de seguridad locales.
6. No use el dispositivo cerca del agua o lugares de elevada humedad. Límpiela únicamente con un paño seco.
7. No instale la unidad cerca de una fuente de calor como radiadores, registro de calor, estufas u otros aparatos (incluyendo amplificadores) que producen calor. Asegúrese de que el equipo esté siempre instalado de modo que se enfríe y no pueda sobrecalentarse.
8. Utilice únicamente accesorios especificados por el fabricante.
9. Un altavoz suspendido o fijado del techo u otra superficie es un producto potencialmente peligroso y su instalación debe ser realizada por profesionales cualificados. Work PRO recomienda fijar los altavoces teniendo en cuenta todos los reglamentos del país donde se va a instalar.

VISTA GENERAL

Esta serie de altavoces de techo combina un woofer coaxial y un tweeter giratorio. El resultado es una excelente respuesta de audio y la posibilidad de obtener la directividad deseada girando el tweeter. Esta última característica es muy adecuada para aplicaciones donde el punto principal será la inteligibilidad de la palabra.
La serie IC ha sido diseñada para instalaciones de línea de 100V. Incluye 3 referencias con diferentes diámetros de woofer y salida de potencia. Cada elemento dispone de transformador con 4 posiciones de potencia, (IC 8S tiene 5 posiciones de potencia).

Su sistema de fijaciones permite colocar el altavoz de techo muy rápido y con seguridad.

	IC 5S	IC 6S	IC 8S
Elementos	5″ ¼ woofer + 1″ tweeter	6″ ½ woofer + 1″ tweeter	8″ woofer + 1″ tweeter
Posiciones de potencia (100V line)	10W (1kΩ) /5W (2kΩ) / 2,5W(4kΩ) / 1,25W(8kΩ)	10W (1kΩ) /5W (2kΩ) / 2,5W(4kΩ) / 1,25W(8kΩ)	30W (333Ω) /15W (666Ω) / 8W(1k3Ω) / 5W(1k9Ω)
Respuesta en frecuencia	50Hz - 20kHz	43Hz - 20kHz	28Hz - 20kHz
Sensibilidad (SPL@1m)	88dB SPL	90dB SPL	92dB SPL
Peak SPL	98dB	100dB	106dB
Color	RAL 9003	RAL 9003	RAL 9003
Material (recinto)	Plástico ABS	Plástico ABS	Plástico ABS
Material (rejilla)	Metal	Metal	Metal
Dimensiones de montaje (Ø x Pr)	172 x 30 mm (max. grosor techo)	200 x 30 mm (max. grosor techo)	225 x 30 mm (max. grosor techo)
Dimensiones (Ø x Pr)	197 x 80 mm	228 x 82,5 mm	260 x 101.6 mm
Peso	0, 85 kg	1 kg	1, 4 kg

CARACTERÍSTICAS

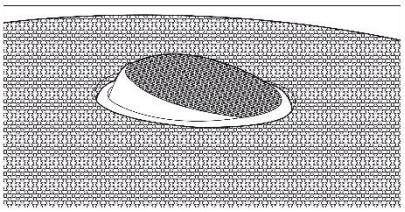

- Altavoces de 2 vías con woofer coaxial.
- Tweeter basculante para control de la directividad.
- Funcionamiento 100V line.
- 4/5 diferentes posiciones de potencia en cada altavoz (dependiendo del modelo).

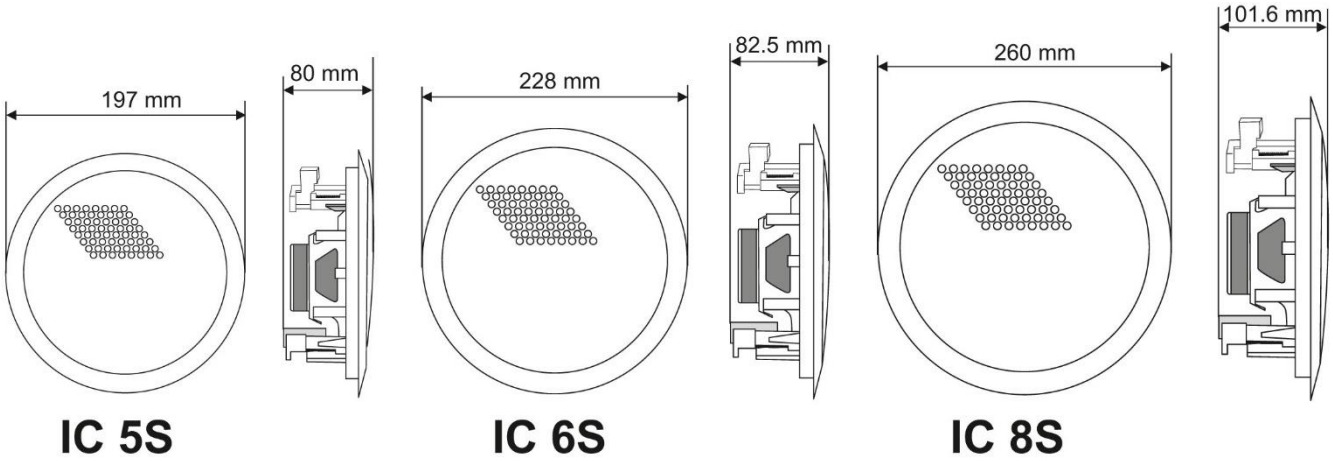

CONEXIONES

IC 5S / IC 6S

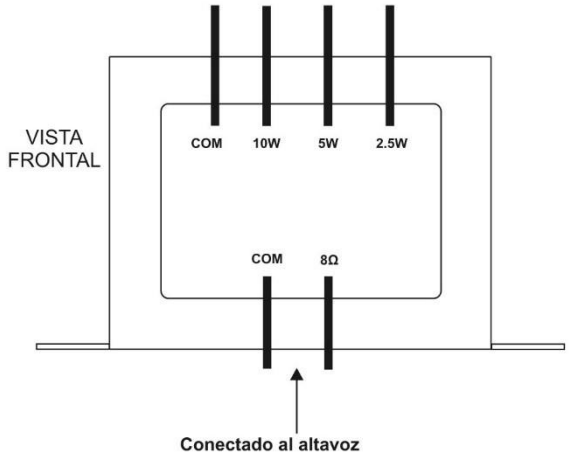

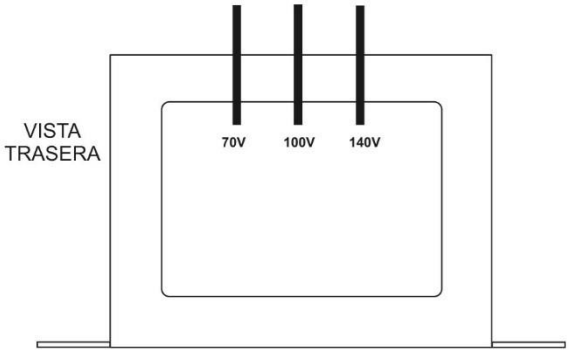

CONEXIONES:

- **10W**: Use el cable COM (color negro), y 10W (NARANJA).
- **5W**: Use el cable COM (color negro), y 5W (BLANCO).
- **2.5W**: Use el cable COM (color negro), y 2.5W (VERDE).

**** Conexionado a 1.25W ****

- Si el amplificador tiene salida de 100V, use el cable COM (color negro) y 100V (AZUL).
- Si el amplificador tiene salida de 70V line, use el cable COM (color negro) y 70V (MARRON).
- Si el amplificador tiene salida de 140V line, use el cable COM (color negro) y 140V (AMARILLO).

IC 8S

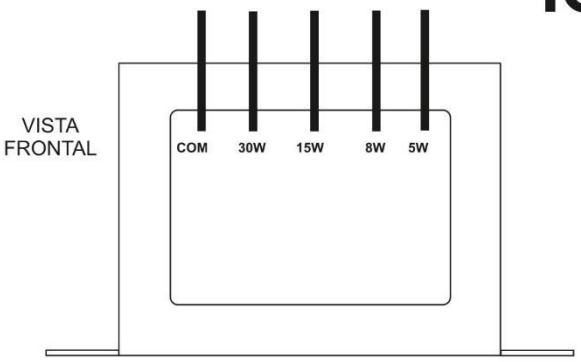

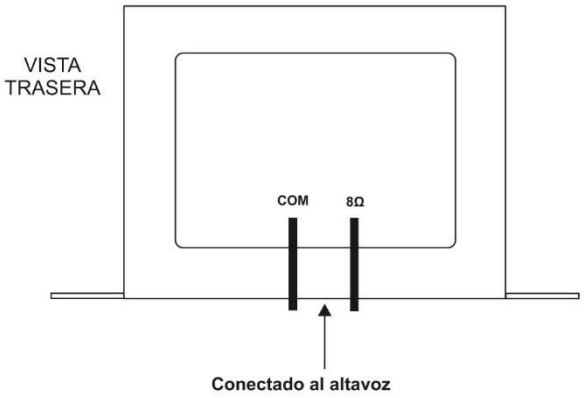

CONNECTIONS:

- **30W**: Use el cable COM (color negro), y 30W (AZUL).
- **15W**: Use el cable COM (color negro), y 15W (MARRÓN).
- **8W**: Use el cable COM (color negro), y 8W (BLANCO).
- **5W**: Use el cable COM (color negro), y 5W (ROJO)

Av. Saler nº14 Poligono. Ind. L'Alteró. Silla 46460 VALENCIA-SPAIN

Tel: +34 961216301

www.workproaudio.com