FANTEK®
INDUSTRIAL, S.L.

Protege tu negocio con nuestro Sistema de protección contra el COVID-19

Mamparas Desmontables MD

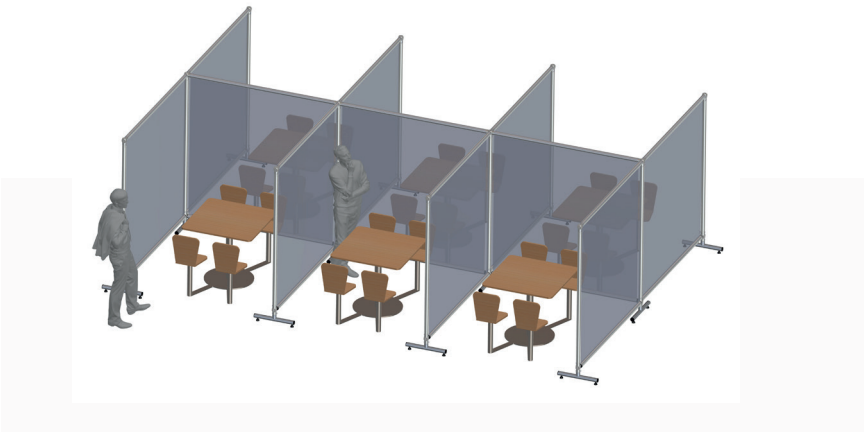

- Almacenamiento muy compacto.
- Diseño personalizado.
- Lona pvc flexible para exteriores.
- Sistema modular a medida de tus necesidades.

Perfectas para la creación de espacios de protección y preservar la distancia social en cualquier tipo de espacio tales como:

- Hoteles.
- Restaurantes.
- Grandes superficies.
- Pequeños comercios.
- Centros de reuniones.
- Salas de espera.
- Espacios de trabajo compartido.
- Transportes.
- Zonas de ocio.
- Peluquerías.

Estructuras polivalentes de aluminio muy fáciles de montar.

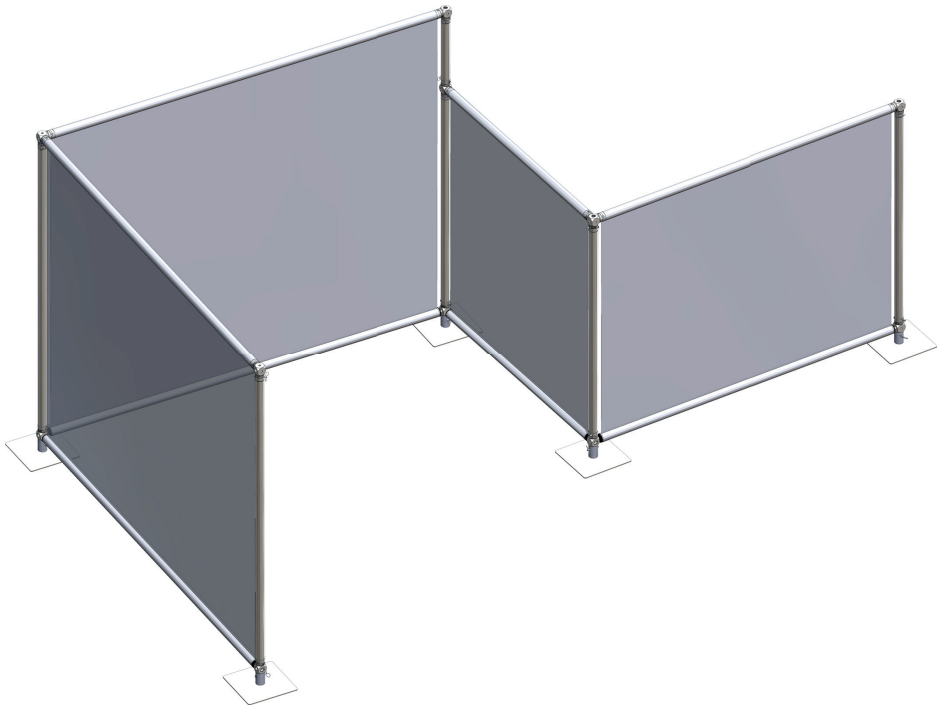

Baúl de Transporte y Almacenaje

Medidas: 1110x550x510 mm

ACCESORIOS

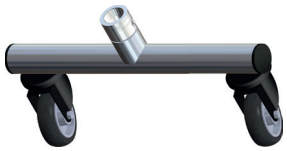

Soporte Rueda

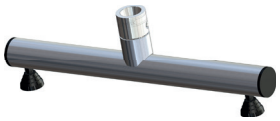

Soporte Pata Fija

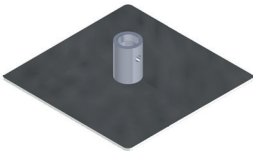

Soporte Base

MODELOS

MDR1515

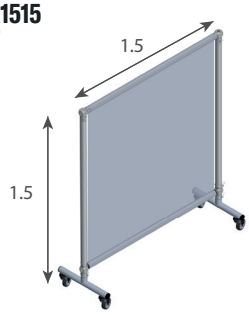

MDP1515

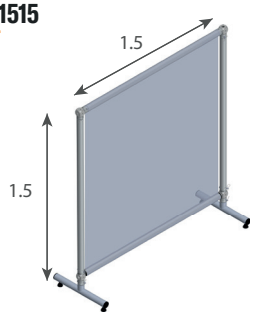

MDB1515

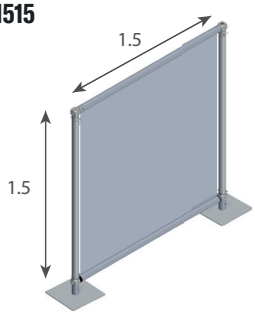

MDR2520

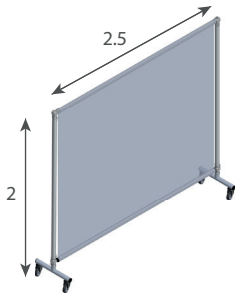

MDP2520 + MDP1520

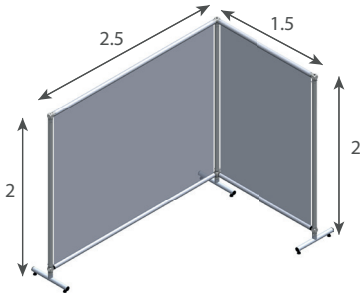

MDB2520 + MDB1520

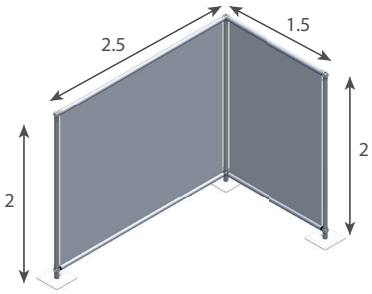

MDR2520 + MDR1520

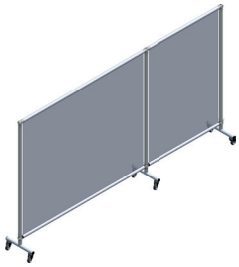

MDP2520 + MDP1520

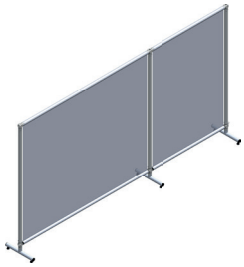

MDB2520 + MDB1520

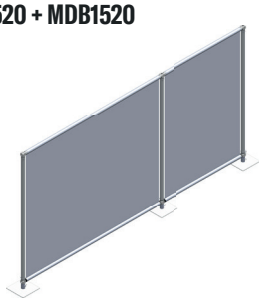
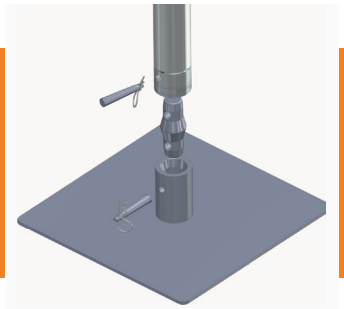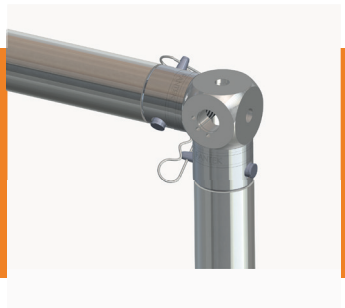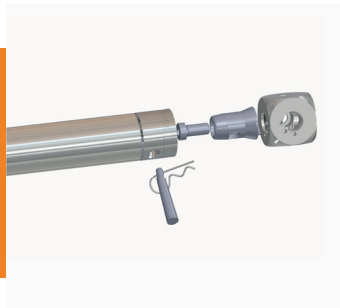
También fabricamos las mamparas a tu medida. No dudes en preguntarnos.